| 設計条件 | |
|---|---|
| 設計荷重 | T-25(敷地内道路用) |
| 土の単位体積重量 | 19.0 kN/m$^3$ |

| 材料強度 | | 単位(N/mm$^2$) |
|---|---|---|
| コンクリート | 設計基準強度 | σck = 45 |
| | 許容応力度 | σca = 15 |
| 鉄筋 SD295A | 許容応力度 | σsa = 180 |

平面図

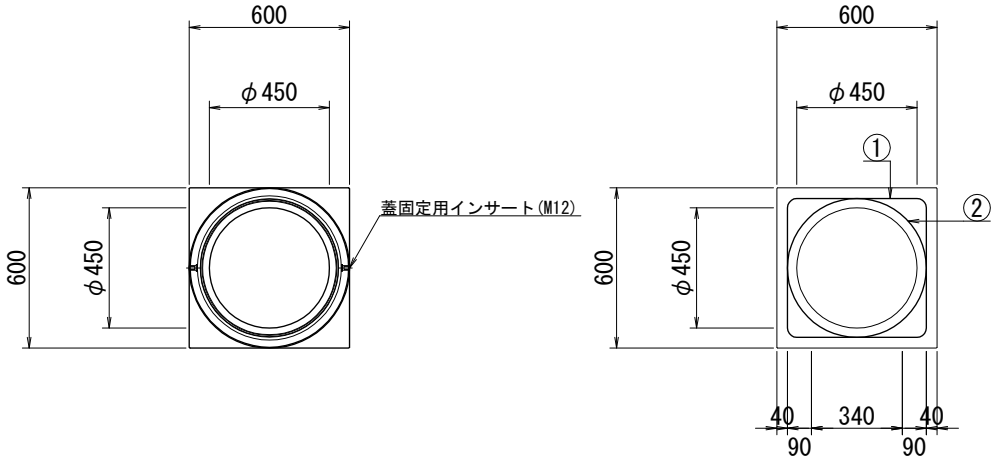


側面図

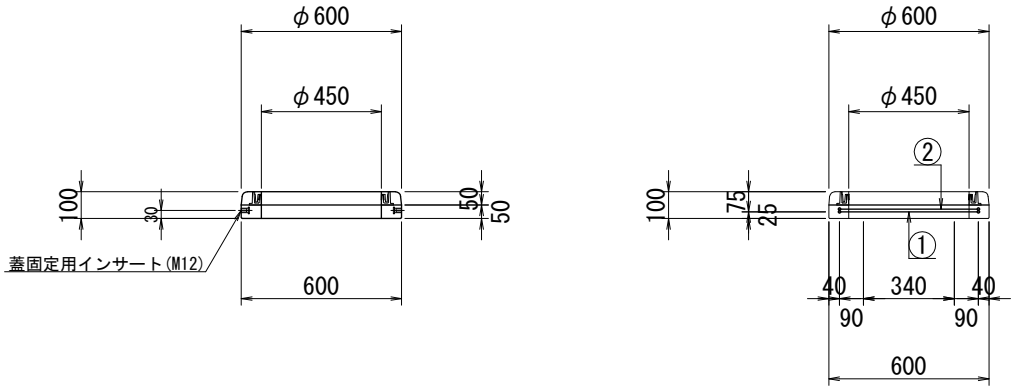


材 料 表

[鉄筋加工図]

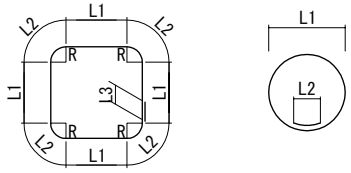


| No. | 形式 | 径 | 本数 | 長さ (mm) | L1 (mm) | L2 (mm) | L3 (mm) | R (mm) |
|---|---|---|---|---|---|---|---|---|
| ① | 1 | D10 | 1 | 2320 | 450 | 55 | 300 | 35 |
| ② | 2 | D10 | 1 | 1940 | 520 | 300 | | |
| 蓋固定用 Pインサート M12 L=30 | | | | | | 2 本 | | |
| 製品体積 | | | | | | 0.015 m3 | | |
| 鉄筋質量 | | | | | | 2.4 kg | | |
| 製品質量 | | | | | | 68 kg | | |

| 製品名 | NJ式ﾊﾝﾄﾞﾎｰﾙﾘﾝｸﾞ | 規　格 | φ450×100 |
|---|---|---|---|
| 図　番 | NJHR0410 | 縮　尺 | 1/20 |
| 野尻コンクリート工業株式会社 | | | |

| 設計条件 | |
|---|---|
| 設計荷重 | T-25(敷地内道路用) |
| 土の単位体積重量 | 19.0 kN/m$^3$ |

| 材料強度 | | 単位(N/mm$^2$) |
|---|---|---|
| コンクリート | 設計基準強度 | σck = 45 |
| | 許容応力度 | σca = 15 |
| 鉄筋 SD295A | 許容応力度 | σsa = 180 |

## 平面図

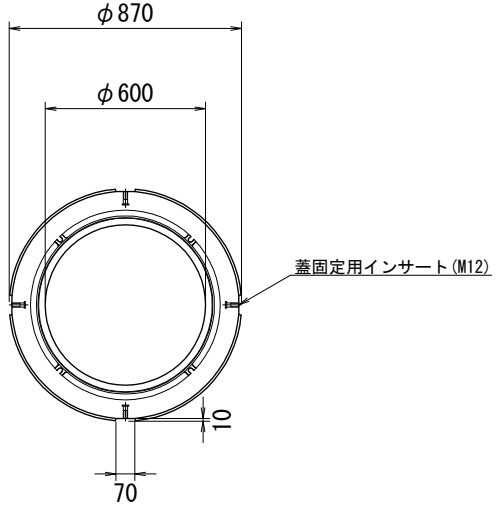


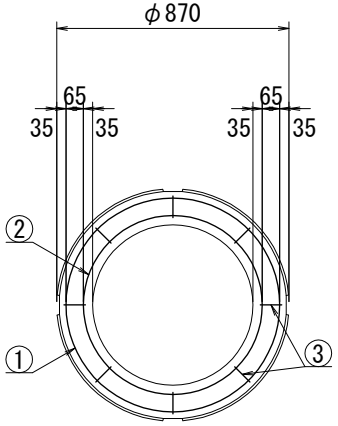


## 側面図

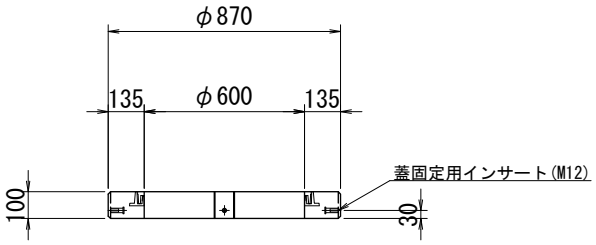


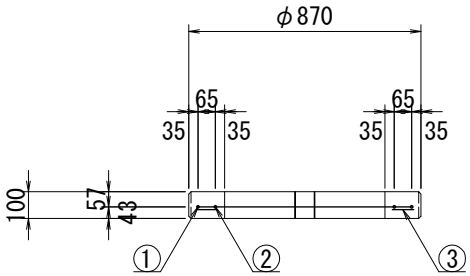


## 材 料 表

[鉄筋加工図]

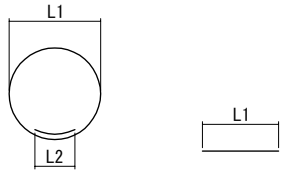


形式1　　形式2

| No. | 形式 | 径 | 本数 | 長さ (mm) | L1 (mm) | L2 (mm) | L3 (mm) | R (mm) |
|---|---|---|---|---|---|---|---|---|
| ① | 1 | D10 | 1 | 2820 | 800 | 300 | | |
| ② | 1 | D10 | 1 | 2410 | 670 | 300 | | |
| ③ | 2 | D10 | 8 | 80 | 80 | | | |

| | |
|---|---|
| 蓋固定用 PインサートM12 L=50 | 4 本 |
| 製品体積 | 0.031 m3 |
| 鉄筋質量 | 3.3 kg |
| 製品質量 | 112 kg |

| 製品名 | NJ式ﾊﾝﾄﾞﾎｰﾙﾘﾝｸﾞ | 規　格 | φ600×100 |
|---|---|---|---|
| 図　番 | NJHR0610 | 縮　尺 | 1/20 |
| 野尻コンクリート工業株式会社 | | | |

| 設計条件 | |
|---|---|
| 設計荷重 | T-25(敷地内道路用) |
| 土の単位体積重量 | 19.0 kN/m$^3$ |

| 材料強度 | | 単位(N/mm$^2$) |
|---|---|---|
| コンクリート | 設計基準強度 | σck = 45 |
| | 許容応力度 | σca = 15 |
| 鉄筋 SD295A | 許容応力度 | σsa = 180 |

平面図

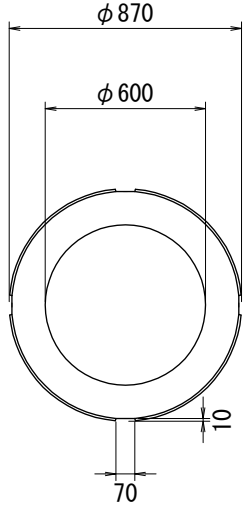


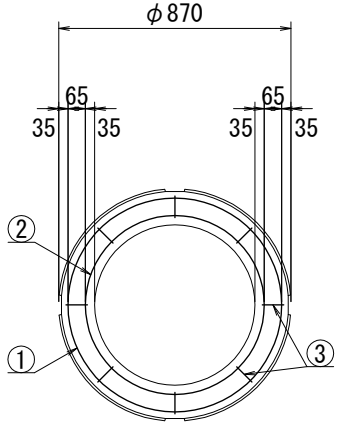


側面図

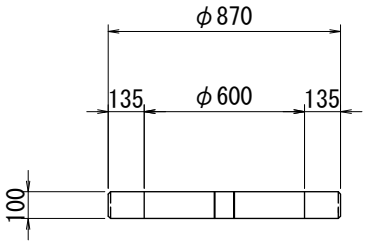


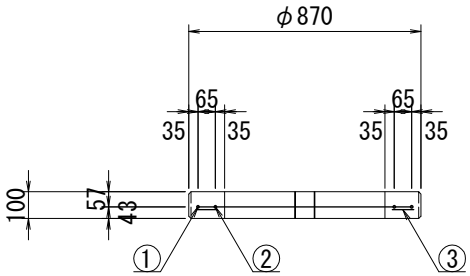


材 料 表

[鉄筋加工図]

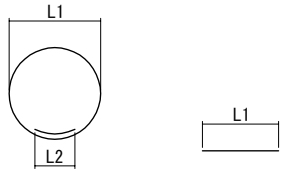


形式1　　形式2

| No. | 形式 | 径 | 本数 | 長さ (mm) | L1 (mm) | L2 (mm) | L3 (mm) | R (mm) |
|---|---|---|---|---|---|---|---|---|
| ① | 1 | D10 | 1 | 2820 | 800 | 300 | | |
| ② | 1 | D10 | 1 | 2410 | 670 | 300 | | |
| ③ | 2 | D10 | 8 | 80 | 80 | | | |
| 製品体積 | | | | | | 0.031 m3 | | |
| 鉄筋質量 | | | | | | 3.3 kg | | |
| 製品質量 | | | | | | 78 kg | | |

| 製品名 | NJ式調整ﾘﾝｸﾞ | 規　格 | φ600×100 |
|---|---|---|---|
| 図　番 | NJHC0610 | 縮　尺 | 1/20 |
| 野尻コンクリート工業株式会社 | | | |

| 設計条件 | |
|---|---|
| 設計荷重 | T-25(敷地内道路用) |
| 土の単位体積重量 | 19.0 kN/m$^3$ |

| 材料強度 | | 単位(N/mm$^2$) |
|---|---|---|
| コンクリート | 設計基準強度 | σck = 45 |
| | 許容応力度 | σca = 15 |
| 鉄筋 SD295A | 許容応力度 | σsa = 180 |

平面図

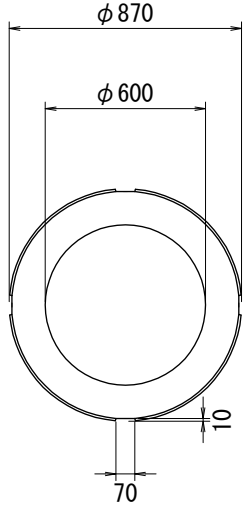


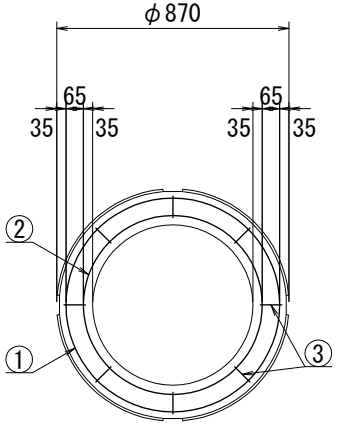


側面図

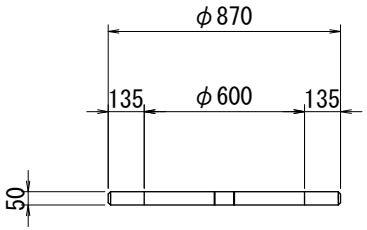


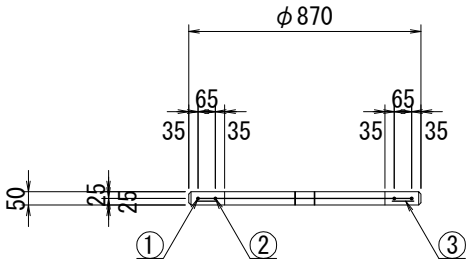


材 料 表

[鉄筋加工図]

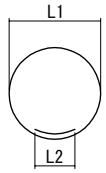


形式1

形式2

| No. | 形式 | 径 | 本数 | 長さ (mm) | L1 (mm) | L2 (mm) | L3 (mm) | R (mm) |
|---|---|---|---|---|---|---|---|---|
| ① | 1 | D10 | 1 | 2820 | 800 | 300 | | |
| ② | 1 | D10 | 1 | 2410 | 670 | 300 | | |
| ③ | 2 | D10 | 8 | 80 | 80 | | | |
| 製品体積 | | | | | | 0.016 m3 | | |
| 鉄筋質量 | | | | | | 3.3 kg | | |
| 製品質量 | | | | | | 39 kg | | |

| 製品名 | NJ式調整ﾘﾝｸﾞ | 規　格 | φ600×50 |
|---|---|---|---|
| 図　番 | NJHC0605 | 縮　尺 | 1/20 |
| 野尻コンクリート工業株式会社 | | | |